配線仕様
①両側配線（渡しなし）
②両側配線（渡しあり）
③片側配線
④両側配線（各2本出し）

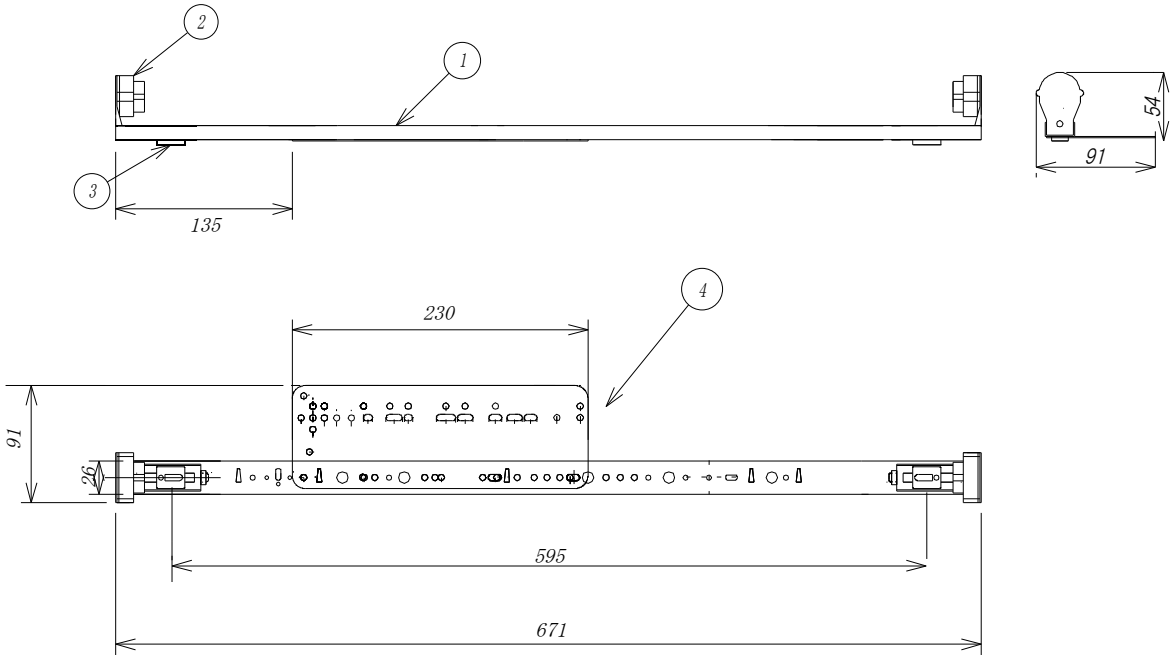

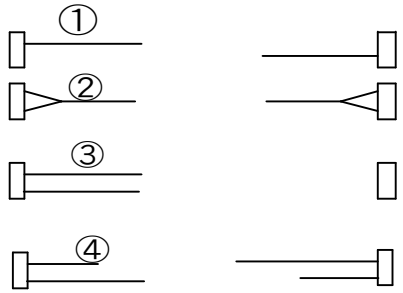

No.	品名	個数	材質	備考
5				
4	M 板	1	SPCC 0.8	ナニワ製作所
3	角ブッシング	2	PP樹脂	清水化学工業
2	スプリング式ソケット	2	PP樹脂	株式会社ナニワ
1	サオ（シャーシ）	1	SPCC 0.7t	ナニワ製作所

訂正記事	年月日
S→M 板変更	2018.4.11

年月日	2014.3.12		
承認	検図	設計	
清水	清水	山口	

株式会社ナニワ

登録名	蛍光管型LEDランプ用器具
型番	NL-S 1301
図面	仕様図
図番	
寸法公差	指定なき寸法公差はJIS中級とする

第三角法　単位：mm　尺度 1／4　質量：約 0.29kg